LENOIR-MEC MAGNETIC SYSTEMS	Electroaimants de Levage

N° A.R.C.		**Repère**	
N° O.F.		**Désignation**	

DESIGNATIONS	ETAT			COMMENTAIRES
Temps prévisionnel : 25min/aimant + 25min/palonnier + 30min/armoire	**Bon**	**A remplacer sous :**	**H.S.**	
Produit de Levage type :				
Satisfaction de fonctionnement				
Aspect général				
MECANIQUE				
Planéité des pôles et du noyau	☐		☐	Contrôlé à la règle
Jeu entre bouclier et pôles	☐		☐	Pas d'attaque des soudures
Etanchéité de la boite de connexion (Joint/PE)	☐		☐	
Maintien du câble par le PE et le collier STAUFF	☐		☐	
Etat des vis tenant le couvercle	☐		☐	
Etat des axes de Levage	☐		☐	
Etat des chaines	☐		☐	
ELECTRIQUE HORS TENSION				
Isolement sous 1000 Vcc : _____M.ohms	☐		☐	
Résistance à froid : _____ohms	☐		☐	
Température de la carcasse : _____°C	☐		☐	
Température ambiante : _____°C	☐		☐	
Electroaimant arrêté depuis _____ h	☐		☐	
Serrage correcte des bornes	☐		☐	
ELECTRIQUE SOUS TENSION				
Tension : _____ Vcc	☐		☐	
Intensité : _____ A	☐		☐	
Champ magnétique au centre du noyau : _____ Gauss	☐		☐	
Champ magnétique au milieu du pôle : _____ Gauss	☐		☐	
APPLICATION DU CLIENT				
Type de produit manipulé : Brame / Tôle / Paquets / Coils / Profilés	☐		☐	Dimensions :
Charge Maxi par aimant : _____ kg	☐		☐	
Température Maxi des produits : _____ °C	☐		☐	
Estimation du facteur de marche : _____ %	☐		☐	
Facteur de service : _____ h/jour	☐		☐	

Electroaimant circulaire :

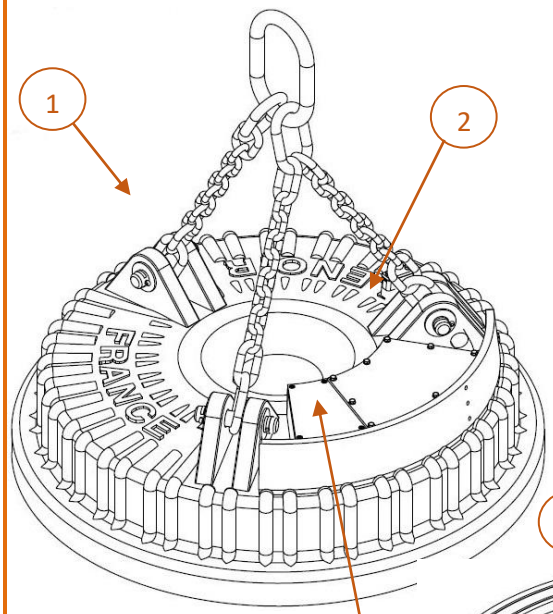

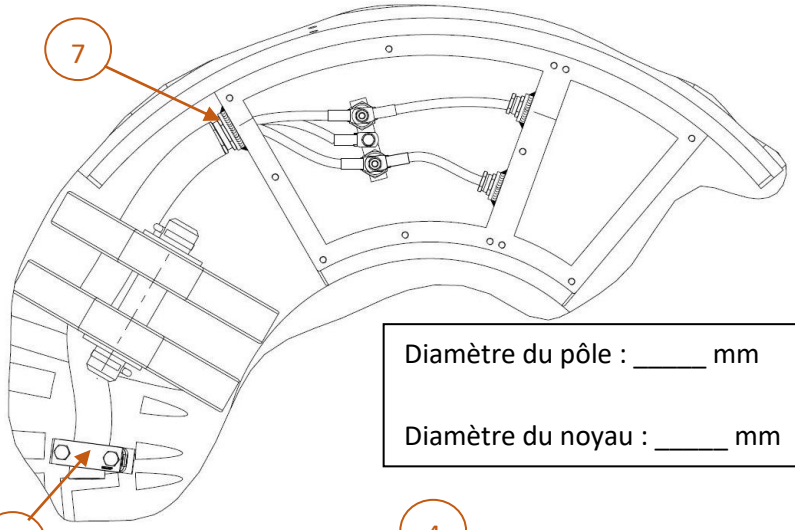

Diamètre du pôle : _____ mm

Diamètre du noyau : _____ mm

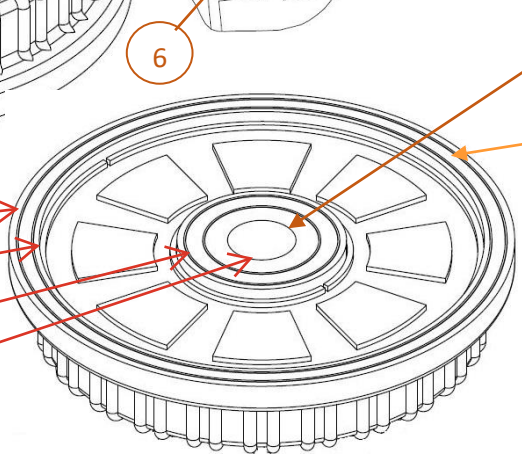

Epaisseur du pôle : _____ mm

∅ext 2 : 90

∅ext 1 : 85

∅int 2 : 10

∅int 1 : 0

Rep.	DESIGNATION
1	Chaine
2	Axe
3	Boite de connexion
4	Noyau
5	Pole
6	Collier STAUFF
7	Presse étoupe

Electroaimant rectangulaire

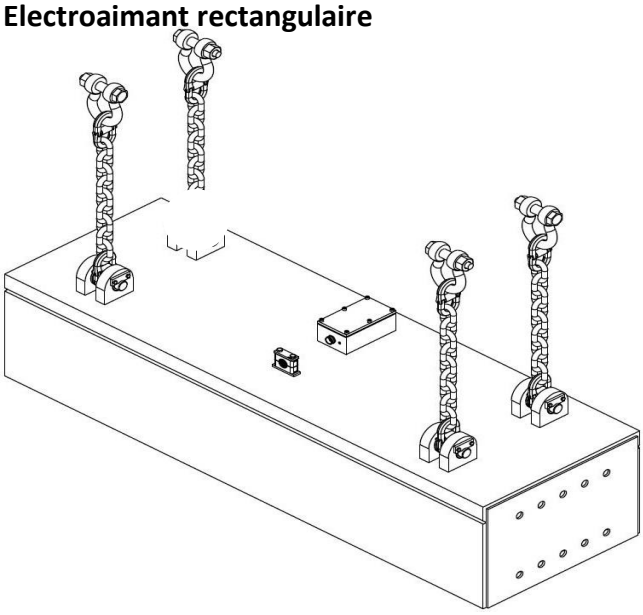

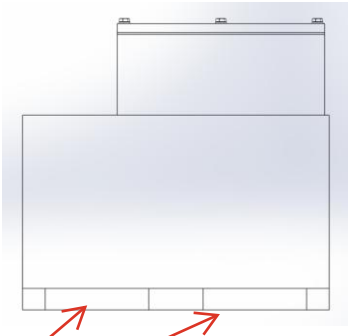

Epaisseur 1 : mm

Epaisseur 2 : mm

PHOTOS ANNEXES :